GPD - część LAN
Szafa 42U 600x600

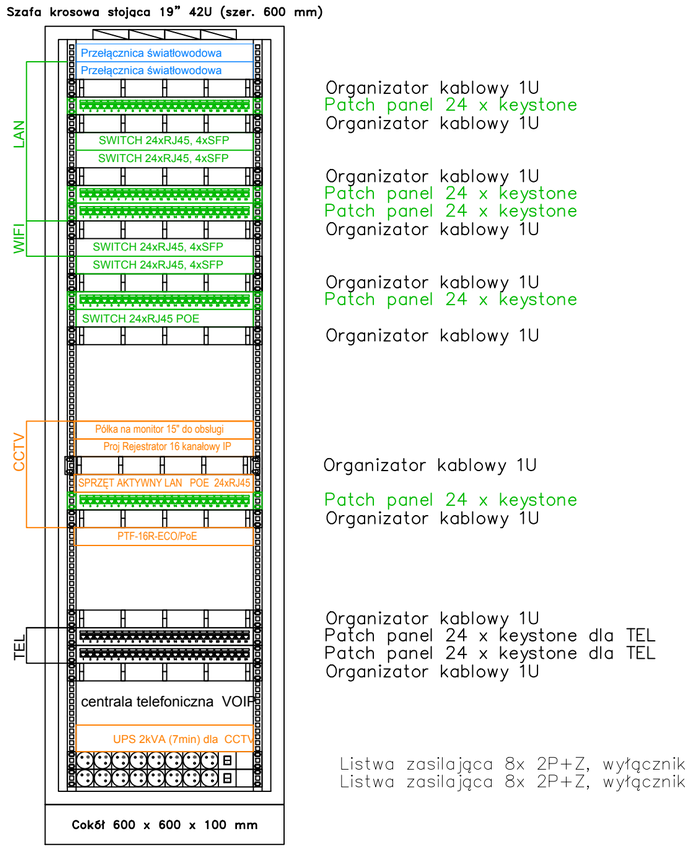

PPD - część LAN
Szafa 42U 600x600

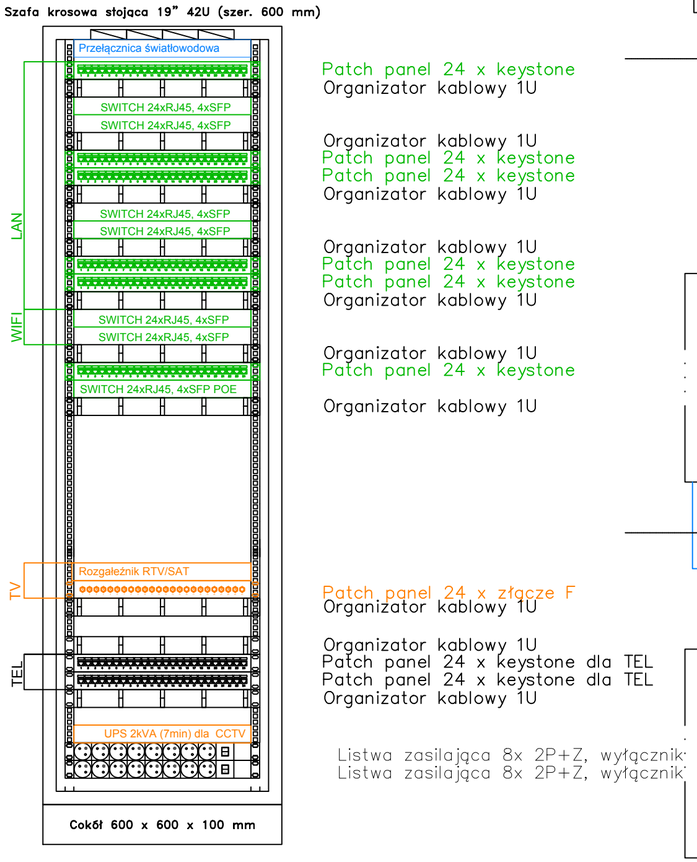

Legenda:
- Kabel LAN FTP kat.6A
- Kabel CCTV FTP kat.6

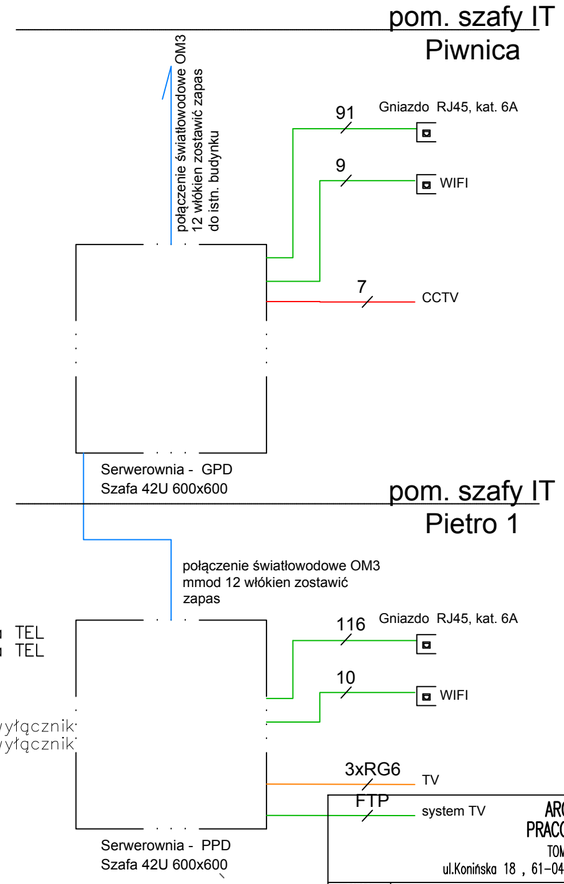

ARCHITEKTONICZNA
PRACOWNIA PROJEKTOWA
TOMASZ DROŻDŻYŃSKI
ul.Konińska 18 , 61-041 Poznań , tel./fax 8708 614, 0601 87 51 57

INWESTOR:	Lubuski Szpital Specjalistyczny Pulmonologiczno-Kardiologiczny w Torzymiu Spółka z o.o. ul. Wojska Polskiego 52, 66-235 Torzym		
TEMAT:	Przebudowa i remont budynku nr 2 Lubuskiego Szpitala Specjalistycznego w Torzymiu, ul. Wojska Polskiego 52, 66-235 Torzym Schemat LAN		
		SPECJALNOŚĆ I NR UPRAWNIEŃ:	PODPIS:
AUTOR:	mgr inż. Rafał Radajewski	ELEKTRYKA WKP/0180/POOE/09	
	mgr inż. Bogumił Jaskowiak	ELEKTRYKA	
SPRAWDZAJĄCY:	mgr inż. Lech Buszewski	ELEKTRYKA LWAN-7342-21/92	

BRANŻA:	DATA:	REV:	SKALA:	NR RYS.:
ELEKTRYKA	04.2019r.	00	1:100	26